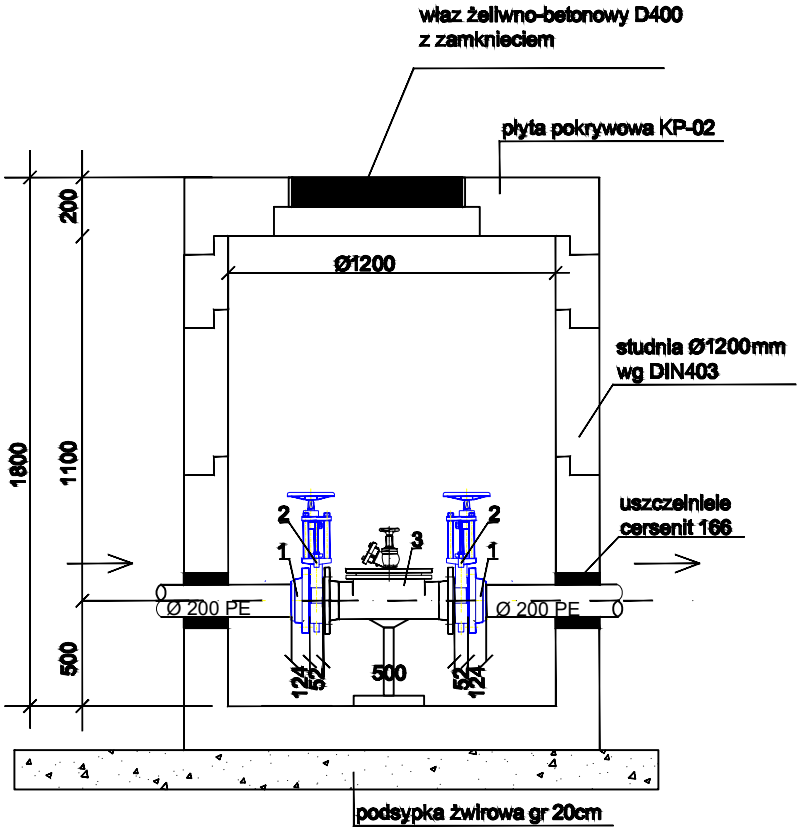

1. KOŁNIERZ DN 200/200 PN10/16 - 2 SZT
2. ZASUWA NOŻOWA DN 200 PN10/16 - 2 SZT
3. CZYSZCZAK REWIZYJNY KOŁNIERZOWY DN200 Z ZAWOREM HYDRANTOWYM DN 50 - 1 SZT,

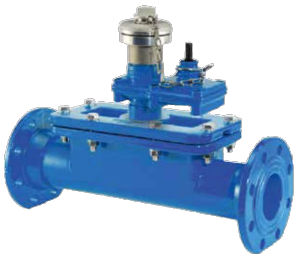

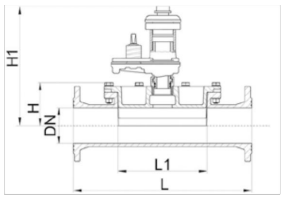

DN	PN	L	L1	B	H	H1
80		500	250	250	105	325
100		500	250	185	110	330
125		550	300	220	125	345
150	10	550	300	240	145	365
200		650	350	310	170	390

Nazwa rysunku: PRZYKŁADOWE ODWODNIENIE RUROCIĄGU W STUDNI DN1200					Nr rysunku: 15
Obiekt: Budowa oczyszczalni ścieków i sieci kanalizacji sanitarnej obejmującej miejscowości Niska Jabłonica, Ninków i Rzuców gm. Borkowice. Etap I – od włączenia do oczyszczalni ścieków do pompowni P1 w Niskiej Jabłonicy					Skala: –
Projektował:	Specjalność:	Nr uprawnień:	Podpis:	Data:	Stadium: PB
mgr inż. D. ŚLIZ	INSTAL.–INŻ.	KL – 178/90		05.2024r.	
Asystent: mgr inż. W. KRAJCARZ				05.2024r.	Firma: PROENCO ul. Warszawska 30/10 25–312 Kielce
Sprawdził: mgr inż. A, MAURYCY	INSTAL.–INŻ.	KL – 320/88		05.2024r.	